STANGENADAPTER

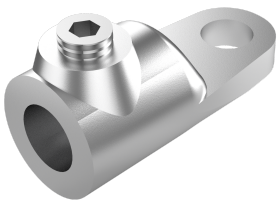

Stangenadapter für Rundstangen mit Auflaufrollen (Modell R).

MATERIAL
Adapter: Edelstahl 304, poliert

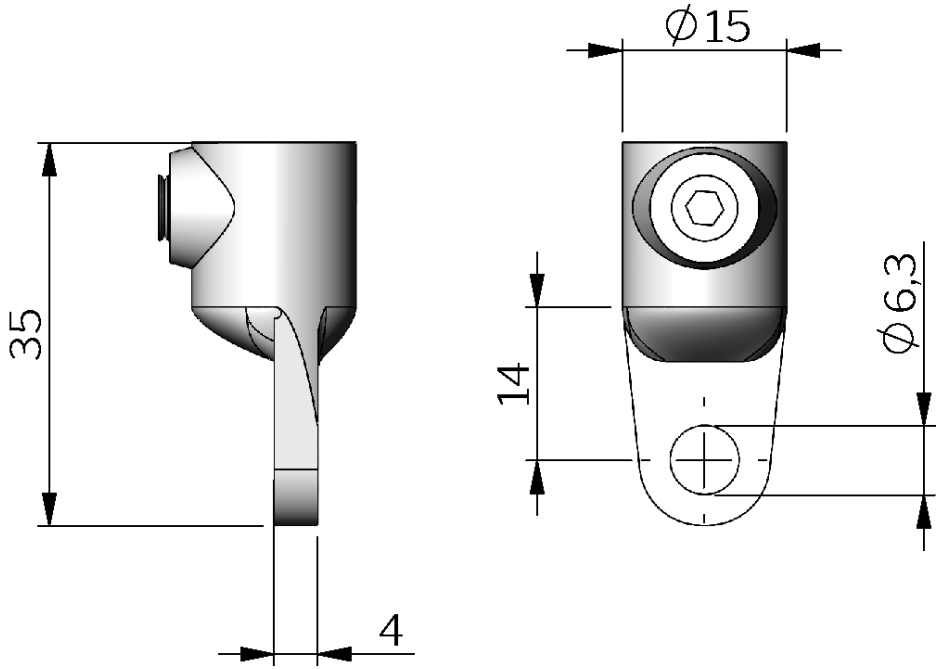

Bestell-Nr.	Material	Für Stange
282119	Zinkdruckguss	8 mm
282119-10	Zinkdruckguss	10 mm
282119-6	Zinkdruckguss	6 mm
283019	Edelstahl 304	8 mm

Industrilås
When access counts